beson Electric Co., Ltd.

BS-B07-09B 客户图

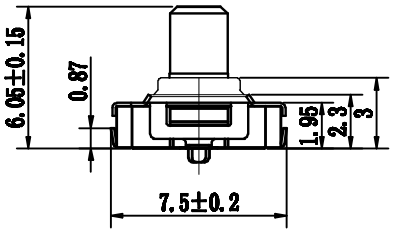

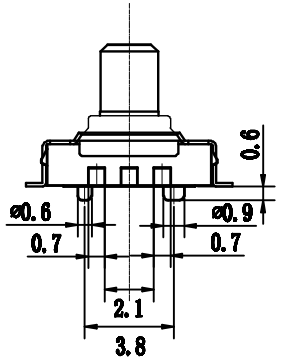

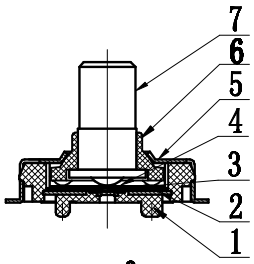

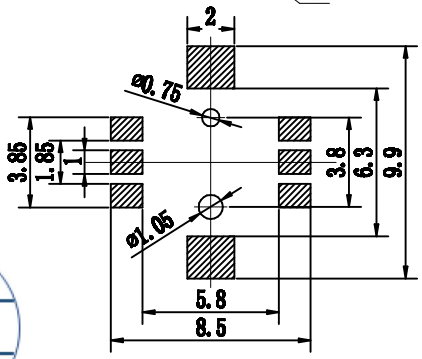

P.C.B LAND DIMENSION

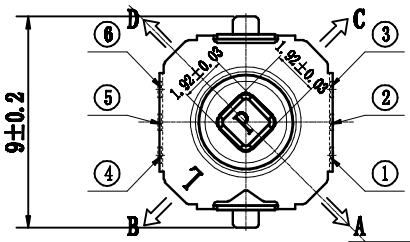

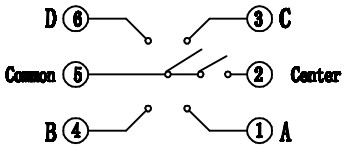

CIRCUIT DIAGRAM

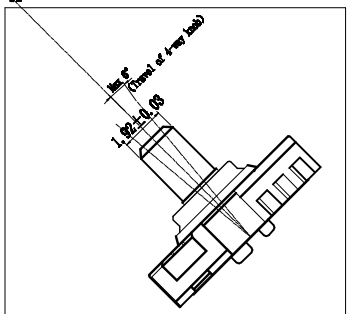

过IR REFLOW高温265±5℃后，产品按钮不变形。

博森 PASOON 受控文件

技术要求

1. 本产品不含环境危险物质，适用于RoHS指令2011/65/EU要求。
2. 本产品样件外观整洁，无明显收缩和飞边毛刺等现象，且引脚和盖板的表面无锈伤，电镀不良等现象。
3. 工作方式：瞬时接触
   接触方式：单刀单掷，常开
   安装方式：直立贴片
4. 本样件动作应灵活，无卡住现象，电路转换正常。
5. 电气额定值：DC 12V 50mA
6. 接触电阻：100mΩ MAX
7. 绝缘电阻：100MΩ MIN,500V DC
8. 耐电压：250V AC FOR 1 min
9. 行程TRAVEL:
   中心（CENTER）0.2±0.1mm;
   四边(4-DIRECTION)0.3±0.2mm
10. 寿命:10万次以上
   中档：将产品由上向下施加450gf的按压力，并以120次/分钟的速度进行闭合测试；
   边档：将产品按边档垂直闭合角度做一个测试夹具，并将产品固定在夹具上后，由上向下施加300gf的按压力，并以120次/分钟的速度进行闭合测试。
10. 图中标有正负公差的尺寸值为重点控制检验尺寸。
11. 未注公差尺寸的极限偏差按“未注公差列表”要求。

部件规格表

序号	部件名称	部件料号	部件材料	部件用量	其它
1	卡件	BS-M060K-35-M002	0.12磷铜	1PCS	镀镍镍
2	基座	BS-M060D-12-M003	LCP	1PCS	灰色
3	弹片	BS-M025T-95-M022	Φ2.5进口不锈钢覆银	3PCS	中档300±70gf；边档200±70gf
4	防尘膜	BS-XFCM-02-Y0044	铁氟龙薄膜	1PCS	透明
5	盖板	BS-M060G-87-M024	0.15不锈钢(带“L”LOGO)	1PCS	镀可焊性镍
6	扁片	BS-M060A-21-M020	PA46	1PCS	黑色
7	按钮	BS-M060A-21-M021	PA46(顶部1.92mm带“P”LOGO)	1PCS	黑色

版本	标记	处数	更改内容	变更人签字	日期
D					
C					
B			变更图框	吴晓生	2018/07/18
A			设计开发	吴晓生	2010/08/09

未注公差	
X.	±0.10
X.X	±0.05
X.XX	±0.03
X.XXX	±0.005
角度	±0.5°

比例	单位	材料	重量	收缩率
1:1	mm			

视角 | 图样标记 C

设计：吴晓生
审查：
核准：江维朋

共 1 张 第 1 张

PASOON 博森

产品名称	轻触开关
产品规格	7*7*6H五向开关
产品料号	M060-1662603-E18

boson Electric Co., Ltd.

BS-B07-09B 客户图

PULL OUT DIRCTION
出料方向

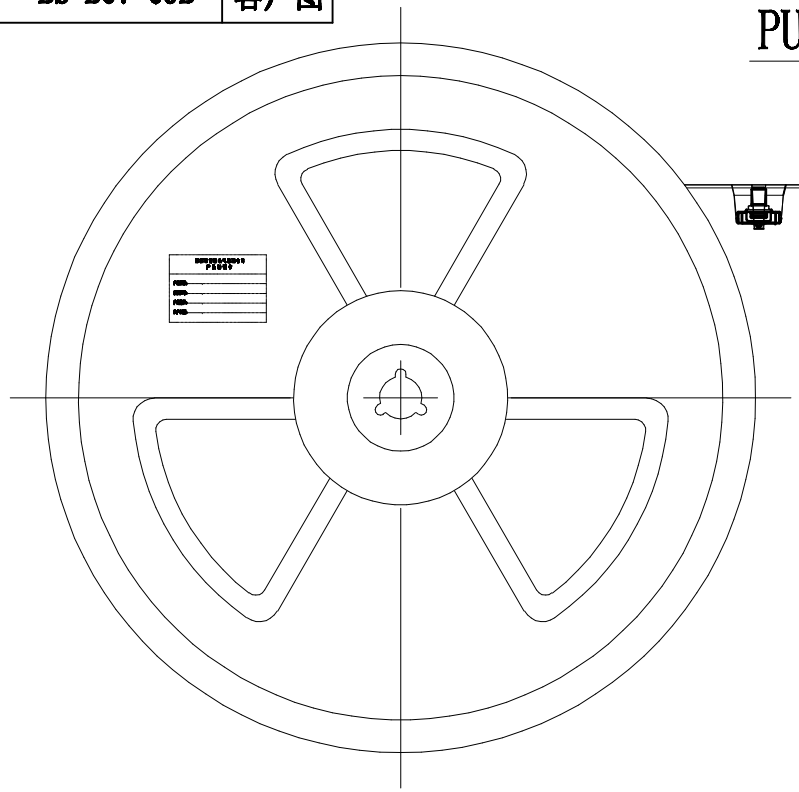

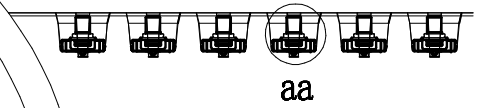

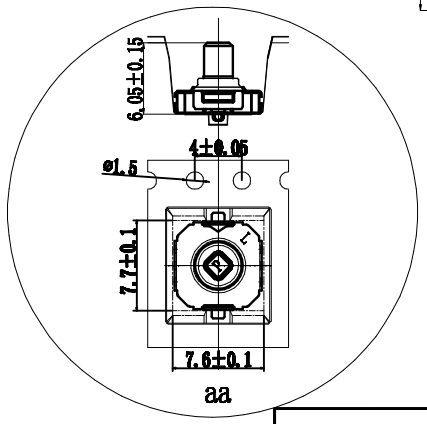

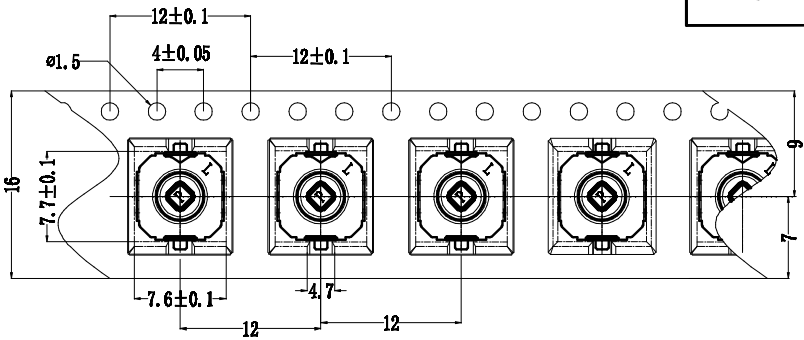

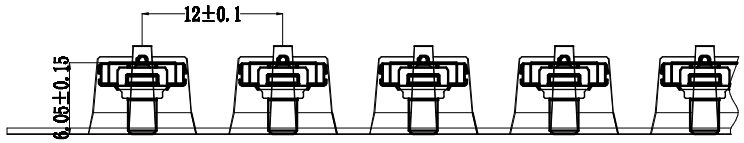

技术要求：
1. 本产品不含环境危险物质，适用于RoHS指令2011/65 / EU要求。
2. 吸塑盒：用长7.7mm，宽7.6mm，编带定位孔间距为4±0.05mm。
3. 编带封塑时，一定要注意其封塑牢固度，无因封带开裂而导致产品脱落等不良现象。
4. 卷盘起始段要预留5到10PCS的空槽，防止卷盘内圆卷圈过小导致产品焊脚损坏；卷盘末端预留一外圈的空槽，防止卷盘碰撞对产品的损失；一卷盘按800PCS的数量进行编带。

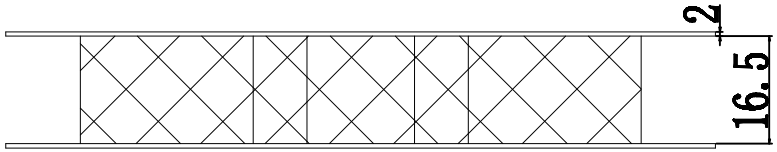

卷盘

博森 PASOON 受控文件

部 件 规 格 表

序号	部件名称	部件料号	部件材料	部件用量	其它
1	卡件	BS-M060K-35-M002	0.12磷铜	1PCS	镀银镍
2	基座	BS-M060D-12-M003	LCP	1PCS	灰色
3	弹片	BS-M025T-95-M022	Φ2.5进口不锈钢镀银	3PCS	中接触点≥70μ"；边接触点≥70μ"
4	防尘膜	BS-XFCM-02-Y0044	铁氟龙薄膜	1PCS	透明
5	盖板	BS-M060G-87-M024	0.15不锈钢(带"L" L060)	1PCS	镀可焊性镍
6	扇片	BS-M060A-21-M020	PA46	1PCS	黑色
7	按钮	BS-M060A-21-M021	PA46(厚度1.00mm)(带"P" L060)	1PCS	黑色

版本	标记	处数	更改内容	变更人签字	日期
D					
C					
B			变更图框	吴晓生	2018/07/18
A			设计开发	吴晓生	2010/08/09

未注公差

X.	±0.10
X.X	±0.05
X.XX	±0.03
X.XXX	±0.005
角度	±0.5°

比例	单位	材料	重量	收缩率
1:1	mm			

视角 | 图样标记 C

设计：吴 晓 生
审查：
核准：江 維 朋

共 1 张 第 1 张

PASOON 博森

产品名称	轻触开关
产品规格	7x7x6H五项开关编带
产品料号	M060-1662603-E18B